２０２４年結城オープン秋季シングルス大会結果

R6.9.2

男子（6ゲームマッチ　セミアド）

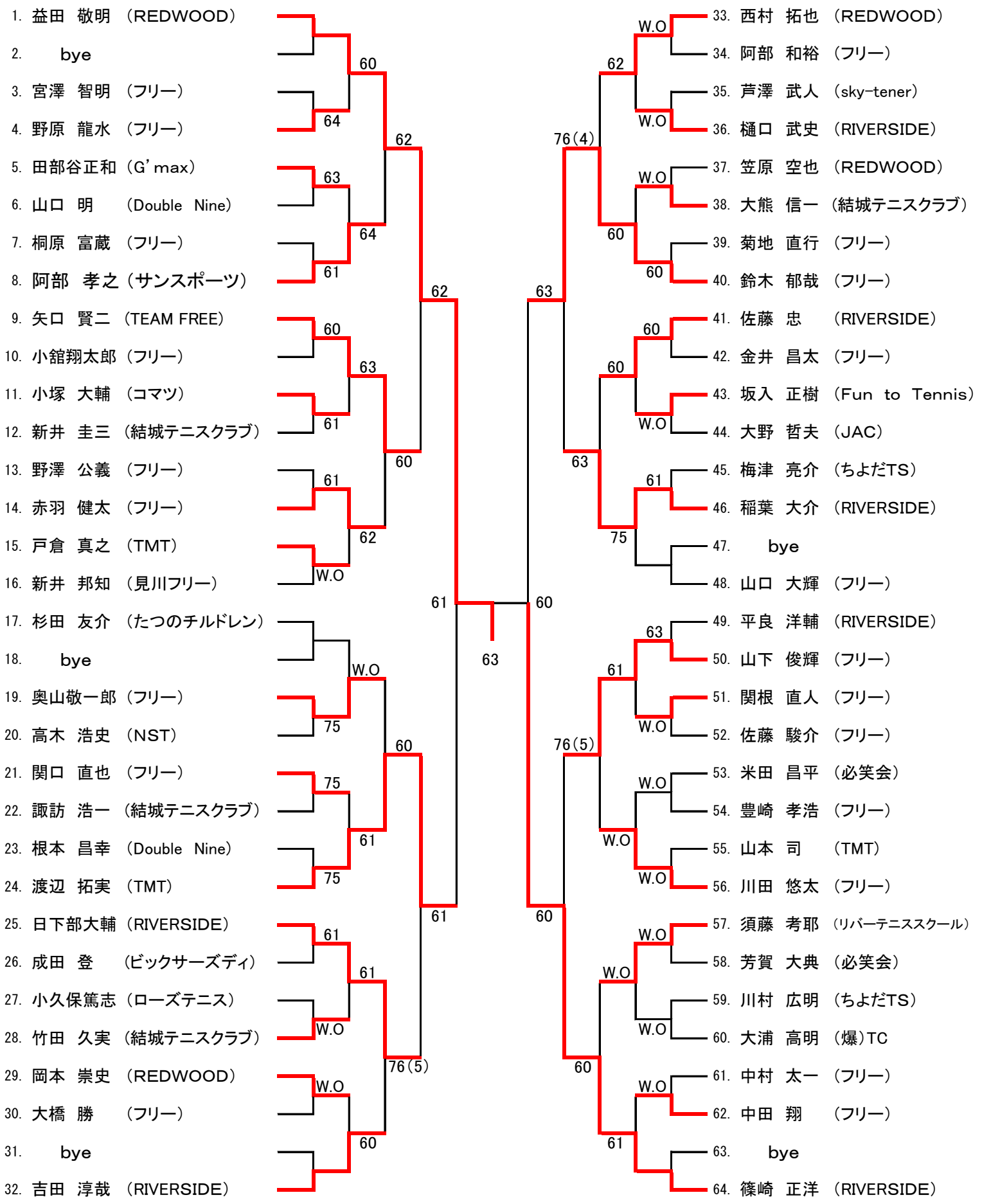

敗者戦（6ゲーム先取　ノーアド）初戦敗者のみ、負けた順に入ります。辞退する方は本部まで申し出て下さい。
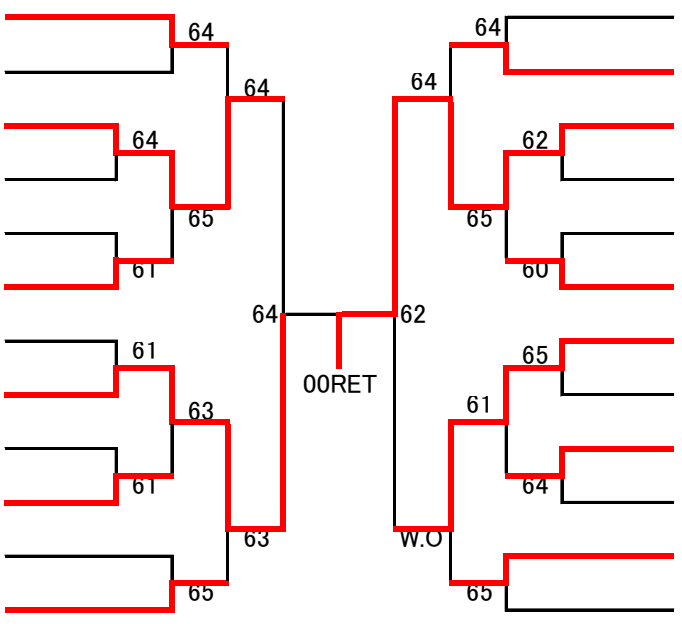
1. 小舘翔太郎（フリー）
2. 桐原　富蔵　（フリー）
3. 新井　圭三　（結城テニスクラブ）
4. 野澤　公義　（フリー）
5. 竹田　久実　（結城テニスクラブ）
6. 岡本　崇史　（REDWOOD）
7. 宮澤　智明　（フリー）
8. 高木　浩史　（NST）
9. 大熊　信一　（結城テニスクラブ）
10. 関根　直人　（フリー）
11. 山口　明　　（Double　Nine）
12. 菊地　直行　（フリー）
13. 成田　登　　（ビックサーズディ）
14. 梅津　亮介　（ちよだTS）
15. 樋口　武史　（RIVERSIDE）
16. 諏訪　浩一　（結城テニスクラブ）
17. 坂入　正樹　（Fun　to　Tennis）
18. 須藤　考耶　（リバーテニススクール）
19. 中田　翔　　（フリー）
20. 川田　悠太　（フリー）
21. 金井　昌太　（フリー）
22. 戸倉　真之　（TMT）
23. 平良　洋輔　（RIVERSIDE）
24. 根本　昌幸　（Double　Nine）