2022年結城オープンミックスダブルス大会ドロー

本戦（6ゲームマッチ）

1.	金澤　知徳	（見川フリー）
	小林　さゆり	（エースTA）
2.	bye	
3.	関本　悟	（JKTG）
	石川　美月	（JKTG）
4.	権守　仁彦	（クロスポイント）
	大関　美穂	（Miko-Aisa）
5.	bye	
6.	清水　正一	（小山グリーン）
	荒木　裕子	（グリム石橋）
7.	bye	
8.	高橋　悠真	（白鷗大学硬式テニス部）
	小林　凜	（白鷗大学硬式テニス部）
9.	渡邉　善仁	（エンゼル）
	三角　美江	（エンゼル）
10.	bye	
11.	諏訪　浩一	（結城TC）
	諏訪　明美	（結城TC）
12.	大山　涼	（フリー）
	山口　優子	（フリー）
13.	宮崎　直也	（TEAM　FREE）
	小玉八千代	（TEAM　FREE）
14.	羽鳥　和真	（hakuoh）
	小松崎　夢乃	（hakuoh）
15.	bye	
16.	夏井　皓平	（フリー）
	湯谷　真由	（フリー）

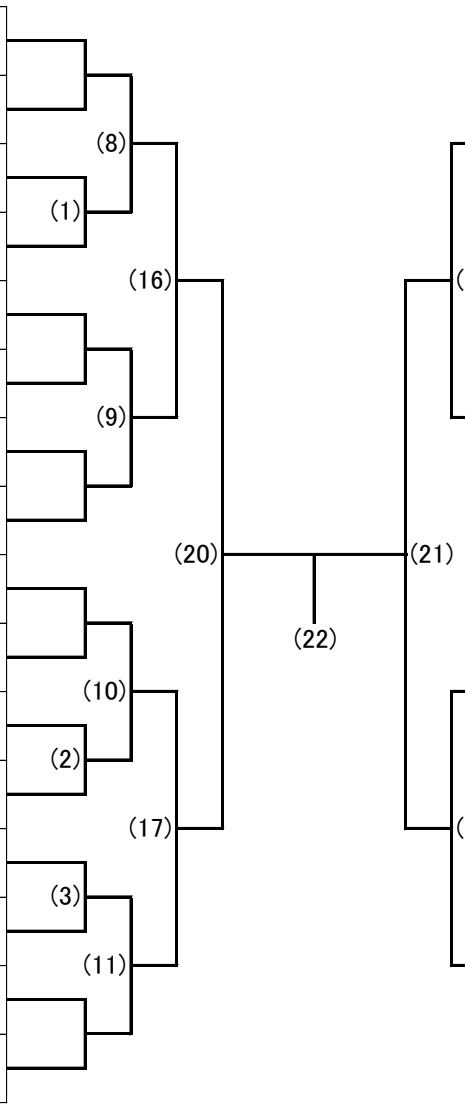

17.	池田　和隆	（KTC）
	氏家　悦子	（KTC）
18.	bye	
19.	森田　秀夫	（結城TC）
	森田　京子	（結城TC）
20.	小堀　和夫	（グリム石橋）
	石川　智恵子	（グリム石橋）
21.	林　茂彦	（フリー）
	匂坂　晶	（マスガイア）
22.	松永　仁	（DHB）
	岸　喜世子	（DHB）
23.	bye	
24.	飯島　正	（結城TC）
	飯島　正子	（結城TC）
25.	大橋　正人	（KTC）
	工藤　千寿	（富士通）
26.	bye	
27.	平野　一彦	（結城TC）
	平野　浩子	（結城TC）
28.	村上　伸夫	（ユニティ）
	長島　国子	（ユニティ）
29.	矢口　賢二	（TEAM　FREE）
	田積　里沙	（TEAM　FREE）
30.	小堀　修一	（フリー）
	長濱　由紀	（フリー）
31.	bye	
32.	石川　直紀	（フリー）
	播磨　裕子	（フリー）

敗者トーナメント　（初戦敗者のみ）

（負けた順に入りますが同クラブ内の初戦での対戦を避けます）

（6ゲームマッチ）
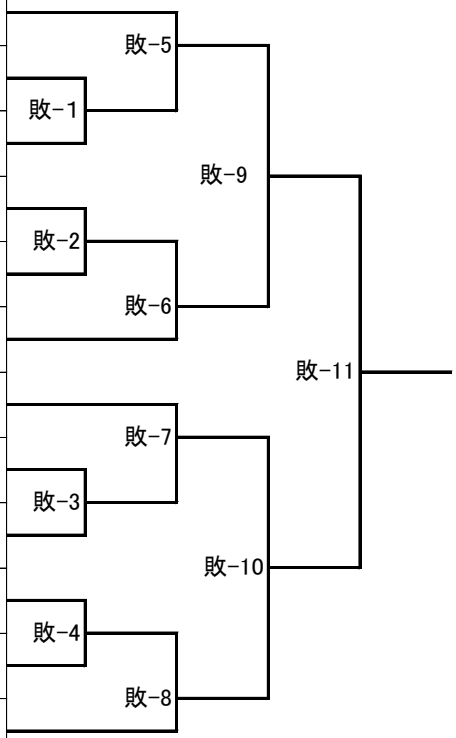
1.	
2.	
3.	
4.	
5.	
6.	
7.	
8.	
9.	
10.	
11.	
12.