2018年結城オープンミックスダブルス大会結果

H30.11.04実施

本戦（8ゲーム先取　セミアド）

1.	小川　高弘	（NJTC）
	高橋　正枝	（ﾏｽ･ｶﾞｲｱﾃﾆｽｸﾗﾌﾞ）
2.	BYE	
3.	野間　寛裕	（INA）
	杉山　悦子	（INA）
4.	加藤　充	（エンゼル）
	三角　美江	（エンゼル）
5.	樽井　佑介	（F.L.T.C）
	今野　幸香里	（JAC）
6.	清水　竜太	（エンゼル）
	三瓶　順	（エンゼル）
7.	平野　一彦	（結城TC）
	平野　浩子	（結城TC）
8.	遠藤　勝也	（チームU＆amp；T）
	高橋　久美	（サークルM）
9.	園田　道生	（フリー）
	迫本　祐子	（フリー）
10.	上野　英明	（ファミリーズ）
	忍田　一子	（ファミリーズ）
11.	吉村　雄太	（テニス愛好会）
	川井　恵子	（テニス愛好会）
12.	横島　雄大	（エンゼル）
	小林　満恵	（エンゼル）
13.	篠原　誠明	（昭和電工ﾏｽﾀｰｽﾞ）
	高橋　陽子	（Baby8）
14.	齋藤　秀明	（城山ﾃﾆｽｸﾗﾌﾞ）
	津吹　節子	（城山ﾃﾆｽｸﾗﾌﾞ）
15.	藤原　譲	（フリー）
	植田　真美子	（フリー）
16.	塚原　新	（JAC）
	加藤　和子	（JAC）

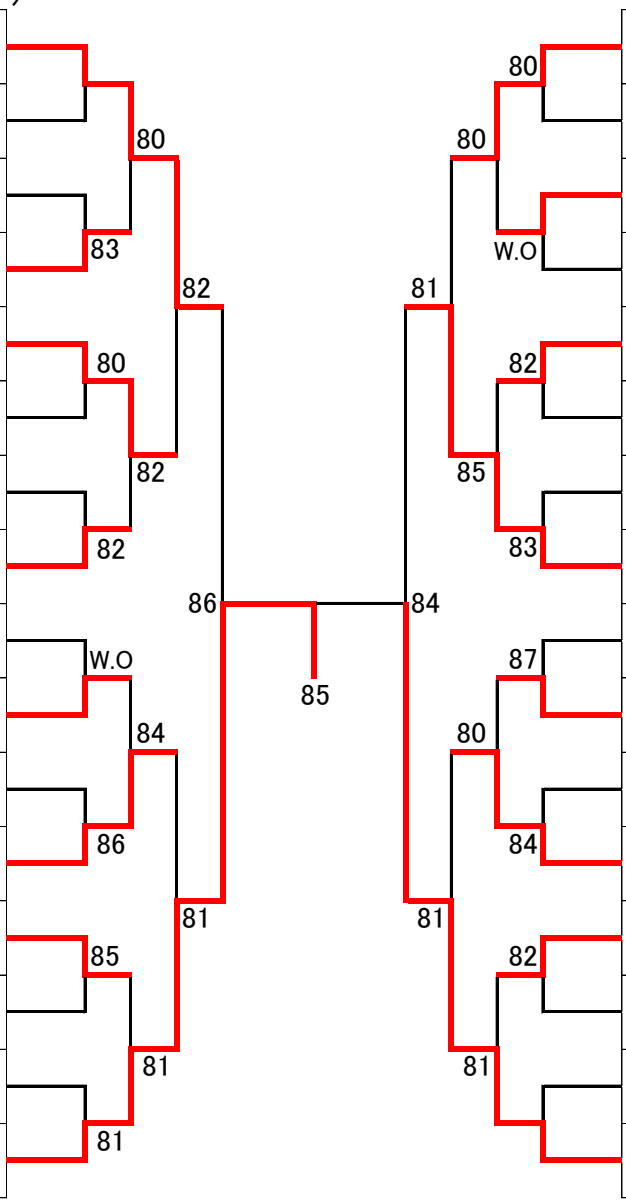

17.	加藤　雅紀	（FTC）
	中園　美和	（FTC）
18.	中村　優一	（フリー）
	中村　瑠泉	（フリー）
19.	諏訪　浩一	（結城TC）
	諏訪　明美	（結城TC）
20.	堀江　達良	（エンゼル）
	山口　優子	（エンゼル）
21.	太田　真人	（フリー）
	太田　笑里	（フリー）
22.	八木　啓文	（フリー）
	八木　佳保里	（フリー）
23.	横田　昌也	（マスガイア）
	横田　睦子	（マスガイア）
24.	関野　将司	（P.J.D）
	唯岡　千紘	（コマツレディース）
25.	小林　祐一	（エンゼル）
	田口　雪絵	（エンゼル）
26.	日置　誠	（アクティブテニス）
	鈴木　まゆみ	（アクティブテニス）
27.	斉藤　喬	（エンゼル）
	高田　裕美子	（エンゼル）
28.	高橋　正勝	（Ojtc）
	高橋　京	（Ojtc）
29.	飯島　正	（結城TC）
	飯島　正子	（結城TC）
30.	川上　大児	（フリー）
	伊東　里英	（フリー）
31.	BYE	
32.	奥貫　伸亮	（ROSE）
	金久保　順子	（PJD）

敗者トーナメント（初戦敗者のみ）

（8ｹﾞｰﾑ先取　セミアド）

1.	諏訪　浩一	（結城TC）
	諏訪　明美	（結城TC）
2.	BYE	
3.	中村　優一	（フリー）
	中村　瑠泉	（フリー）
4.	藤原　譲	（フリー）
	植田　真美子	（フリー）
5.	清水　竜太	（エンゼル）
	三瓶　順	（エンゼル）
6.	平野　一彦	（結城TC）
	平野　浩子	（結城TC）
7.	野間　寛裕	（INA）
	杉山　悦子	（INA）
8.	齋藤　秀明	（城山ﾃﾆｽｸﾗﾌﾞ）
	津吹　節子	（城山ﾃﾆｽｸﾗﾌﾞ）

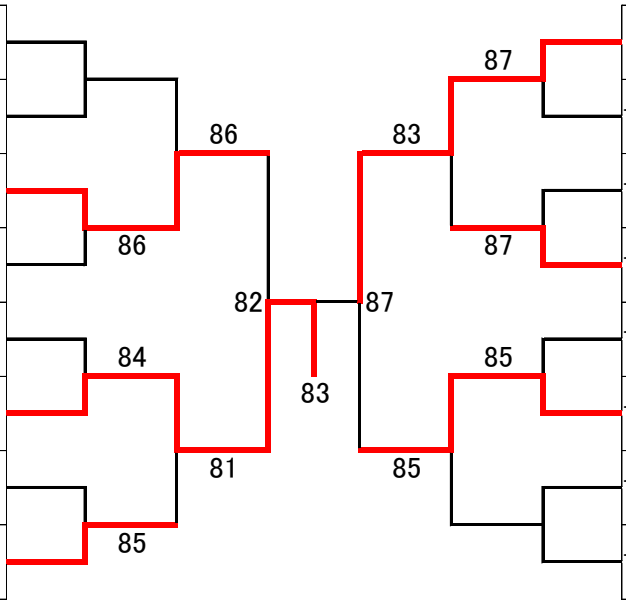

9.	吉村　雄太	（テニス愛好会）
	川井　恵子	（テニス愛好会）
10.	小林　祐一	（エンゼル）
	田口　雪絵	（エンゼル）
11.	川上　大児	（フリー）
	伊東　里英	（フリー）
12.	八木　啓文	（フリー）
	八木　佳保里	（フリー）
13.	横田　昌也	（マスガイア）
	横田　睦子	（マスガイア）
14.	斉藤　喬	（エンゼル）
	高田　裕美子	（エンゼル）
15.	BYE	
16.	上野　英明	（ファミリーズ）
	忍田　一子	（ファミリーズ）