2006年結城オープン秋季シングルス大会結果

女子

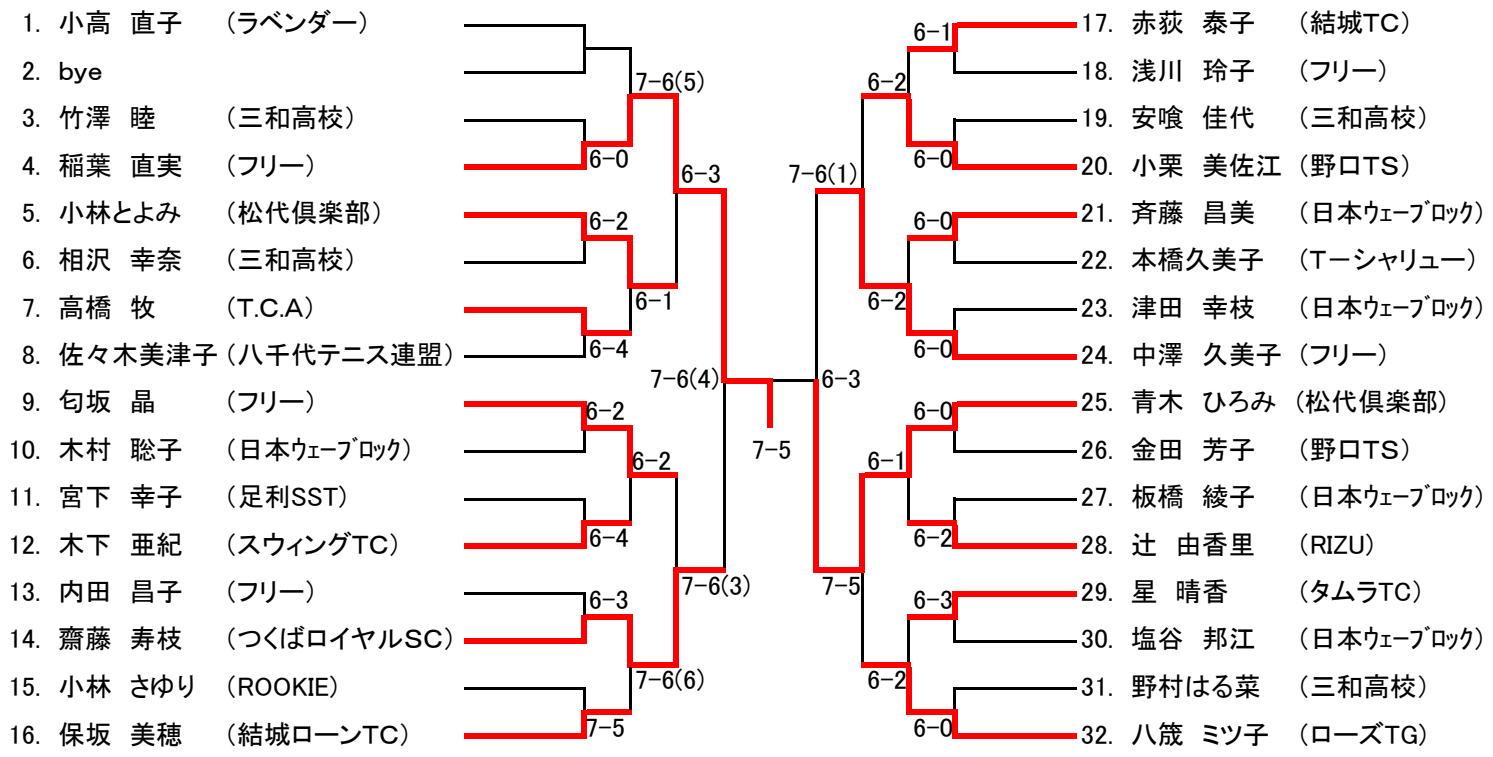

敗者戦結果
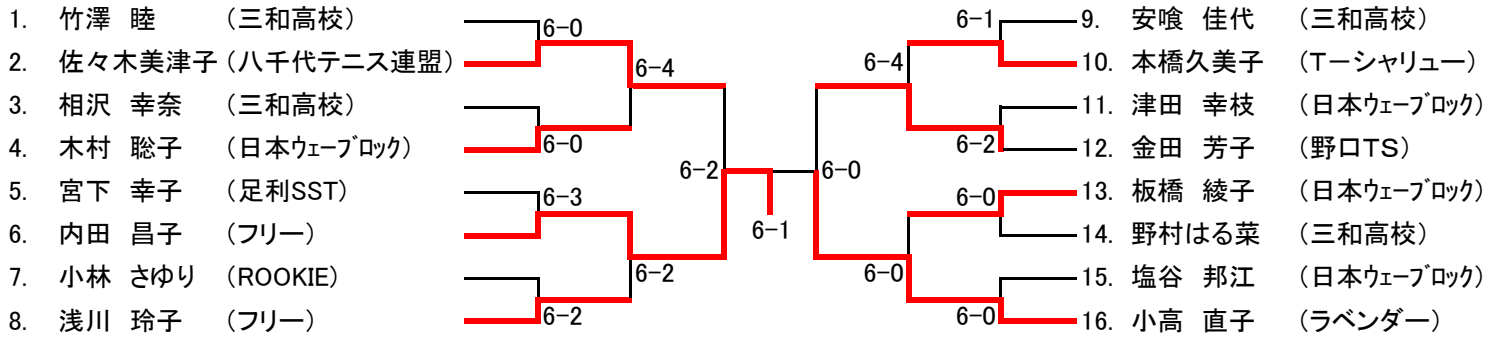
（6ゲーム先取）